Blatníky/Schutzbleche

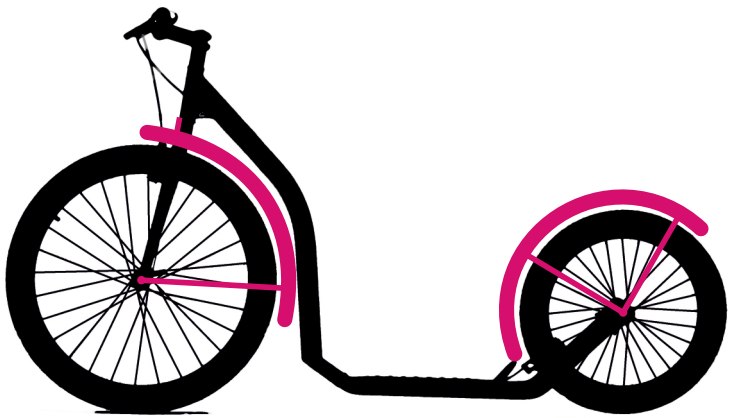

Urban, Active

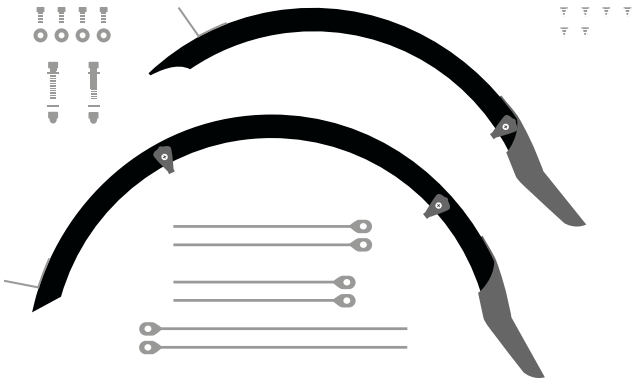

CZ

INFORMACE O PRODUKTU

Blatníky Crussis jsou vyrobené z vysoce kvalitního pružného plastu. Jsou lehké a odolné proti mechanickému poškození. Gumové zakončení blatníků zvyšuje jejich účinek při jízdě v mokru a zaoblené lemy profilu blatníku chrání jezdce před možným poraněním.

údržba

Při znečištění otřete vlhkým hadrem, houbičkou apod. Stav blatníků pravidelně kontrolujte a poškozené součásti vyměňte. Při opravě používejte pouze originální náhradní díly.

UPLATNĚNÍ PRÁV Z VADNÉHO PLNĚNÍ

Právo z vady u nově zakoupených blatníků Crussis můžete uplatnit v době 24 měsíců od jejich převzetí, a to u prodejce, u kterého jste je zakoupili. Ten vám také sdělí podmínky záruky a informace, jak máte při uplatnění reklamace postupovat. K reklamaci budete potřebovat doklad o koupi a kompletní nečistot zbavený set blatníků.

Výrobce: CRUSSIS electrobikes s.r.o.
K Březince 227, 182 00 Praha 8
Česká republika
Tel.: +420604219792
info@crussis.cz

DE

PRODUKTINFORMATION

Die Crussis Schutzbleche bestehen aus hochwertigem, elastischem Plastik. Sie sind leicht und beständig gegen mechanische Beschädigungen. Die Gummi Spoiler an den Enden der Schutzbleche erhöhen den Schutz bei Fahrten auf nassen Oberflächen. Die abgerundeten Ränder an den Schutzblechen reduzieren das Verletzungsrisiko.

WARTUNG

Entfernen Sie den Dreck mit einem feuchten Putzlappen o.ä. Überprüfen Sie regelmäßig die Schutzbleche und ersetzen beschädigte Teile. Dafür sollten stets Original-Ersatzteile benutzt werden.

GARANTIEANSPRUCH

Der Anspruch auf Garantie kann bei defekter Ware innerhalb von 24 Monaten nach Erwerb beim Verkäufer geltend gemacht werden. Der Verkäufer wird Sie über die genauen Garantiebedingungen sowie der Einreichung eines Garantiefalls beraten. Für einen reibungslosen Ablauf werden der Kaufbeleg sowie das komplett, gereinigte Set des Schutzbleches benötigt.

Distributor: CRUSSIS electrobikes s.r.o.,
K Březince 227, 182 00 Praha 8, Tschechische Republik.
Tel.: +420604219792
info@crussis.cz

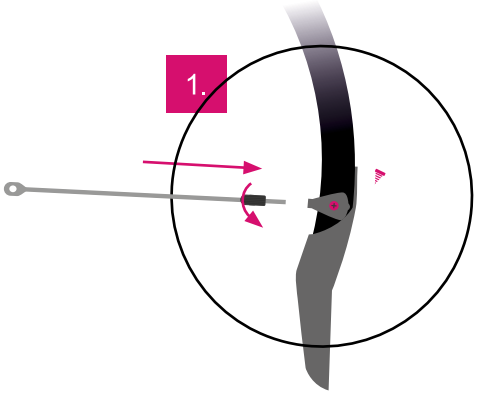
1.

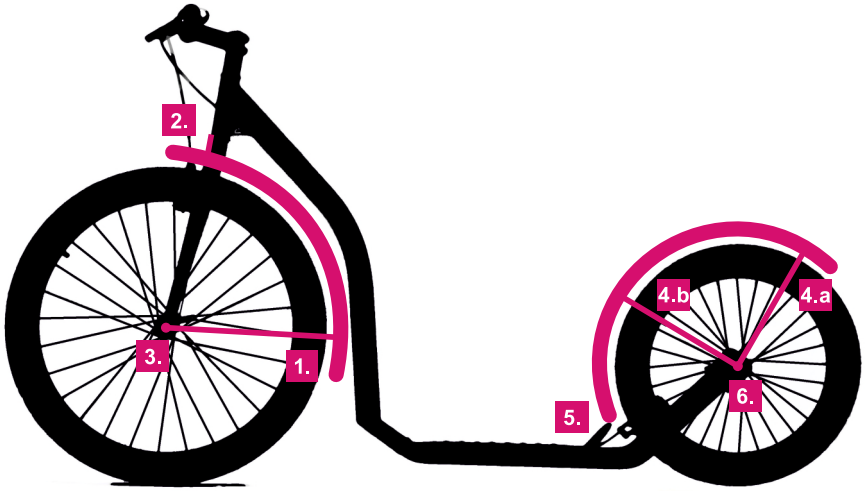
2.
3.
1.
4.b
4.a
6.
5.

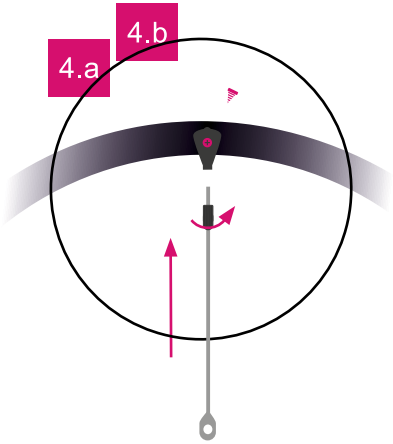
4.a
4.b

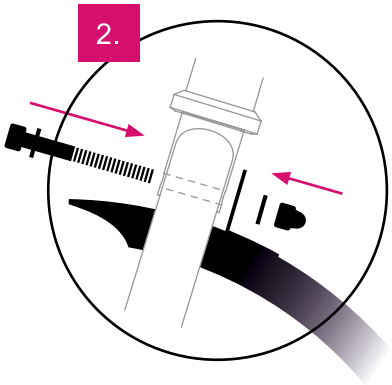
2.

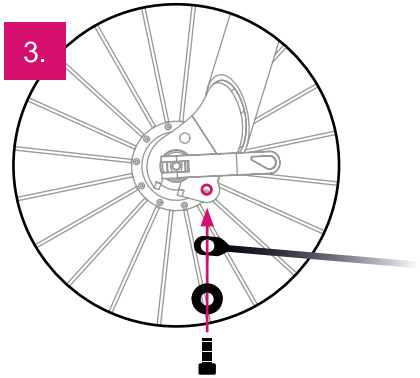
3.

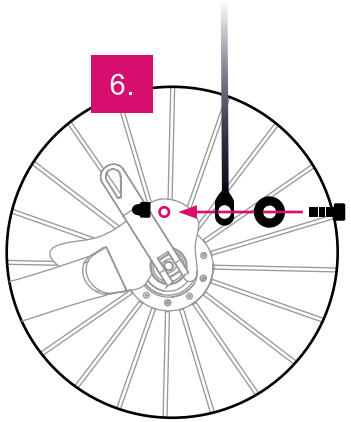
6.

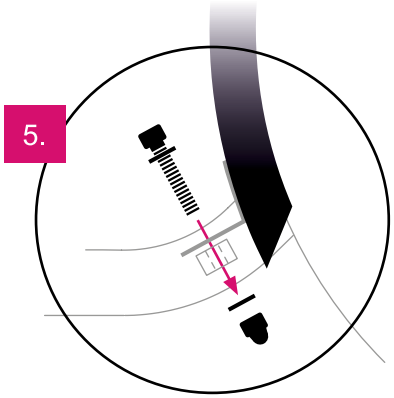
5.